WB SERIES
WIRBELSTROMBREMSEN

MAGTROL bietet 3 Typen von Leistungsbremsen zur Lastaufnahme an: Hysterese (**HD Series**), Wirbelstrom (**WB Series**) und Magnetpulver (**PB Series**). Jede Leistungsbremsenart hat Vorteile und Einschränkungen und die Wahl der richtigen Bremse hängt weitgehend von der Art der durchzuführenden Tests ab. Mit über 50 vorhandenen Modellen, stehen die Magtrol-Verkäufer gerne zur Verfügung, Ihnen bei der Auswahl des richtigen Leistungsprüfstands für Ihre Prüfanforderungen zu helfen.

MERKMALE

- 12 Standardmodelle mit Maximaldrehmomenten 400 mN·m ... 560 N·m
- Bremsleistung: 500 W ... 140 kW
- Stabiles, gleichmässiges Drehmoment
- Niedriges Trägheitsmoment
- Niedriges Restdrehmoment
- Betriebsrichtung Uhr- und Gegenuhrzeigersinn
- Bremsmomentmessung integriert
- Hohe Drehzahlen (≤ 80 000 min^{-1})
- Integrierter optischer Drehzahlaufnehmer
- Sonderanfertigungen auf Anfrage erhältlich

Bild 1: 1 WB 115 | Wirbelstrombremse

BESCHREIBUNG

Die Wirbelstrombremsen der WB Series sind vielseitig einsetzbar und hervorragend geeignet für Prüfaufgaben bei hohen Drehzahlen in mittleren bis hohen Leistungsbereichen. Das Bremsmoment einer Wirbelstrombremse ist drehzahlproportional und erreicht seinen Maximalwert bei der Nenndrehzahl der Bremse. Der kleine Rotordurchmesser der Bremse garantiert ein niedriges Trägheitsmoment. Die Bremse wird wassergekühlt, wobei das Wasser durch den Stator geleitet wird. Dank dieser Kühlung eignen sich die WB-Bremsen für hohe Dauerbelastungen (max. 140 kW). Wirbelstrombremsen der WB Series verfügen über eine Genauigkeit von ±0.3 % bis ±0.5 % vom Skalenendwert, abhängig vom Typ und dessen Konfiguration.

EINSATZ

Die auf Prüfständen montierten Wirbelstrom-Bremsen WB Series ermöglichen Leistungs- und Zuverlässigkeitsprüfungen an Antriebselementen wie Servomotoren, Mikromotoren für Kameras, Ventilatoren, Bohrmaschinen, Verbrennungsmotoren, Pumpen, pneumatischen Geräten, hydraulischen Übertragungssystemen, Gasturbinen, Spindeln, Kompressoren und Motoren für Haushaltsgeräte.

FUNKTIONSPRINZIP

Die WB Series Wirbelstrom entwickeln ihre volle Leistung bei hohen Drehzahlen. Die WB Series ist besonders für Motoren vorgesehen, die mit hohen Drehzahlen bis 80 000 min^{-1} (bis 100 000 min^{-1} mit WB 23 / 27; siehe spezifisches Datenblatt) rotieren. Das Bremsmoment ist von der Drehzahl abhängig.

OPTISCHER DREHZAHLAUFNEHMER

Jede Leistungsbremse der WB Series hat einen optischen Drehzahlsensor, der standardmäßig geliefert wird. Die WB 32 hat einen optischen Drehzahlsensor mit 4 PPR (Impulse pro Umdrehung) , WB 43 und WB 65 HS haben einen Drehzahlsensor mit 30 PPR ; die WB 65, WB 115 & WB 15 haben einen optischen Drehzahlsensor mit 60 PPR.

MODELL	WB 32	WB 43	WB 43 HS	WB 65	WB 65 HS	WB 115	WB 115 HS	WB 15	WB 15 HS
Sensor 4 PPR	x								
Sensor 30 PPR		x	x		x				
Sensor 60 PPR				x		x	x	x	x

©2025 MAGTROL | Unsere Produkte werden ständig weiterentwickelt; Magtrol behält sich das Recht vor, technische Daten zu ändern.

WIRBELSTROMBREMSEN KONFIGURATION

Die Leistungsbremsen können durch verschiedene elektronische Module wie die DES Series (Stromversorgung), TSC Series (Drehmoment-/Drehzahlkonditionierer) und DSP 7010 (programmierbarer Hochgeschwindigkeits-Bremsencontroller) ergänzt werden.

Magtrol bietet auch In-Line-Drehmomentaufnehmer (TS 100 Series oder TM 300 Series) oder Drehmoment-Messflansche (TF 300 Series) für äusserst genaue Drehmoment- und Drehzahlmessungen mit hoher Störfestigkeit an. Für ein dynamisches, hochpräzises System kann der Drehmomentaufnehmer in einer Linie zwischen dem Prüfling und der Leistungsbremse montiert werden, was eine Drehmomentgenauigkeit von 0.1 % ergibt.

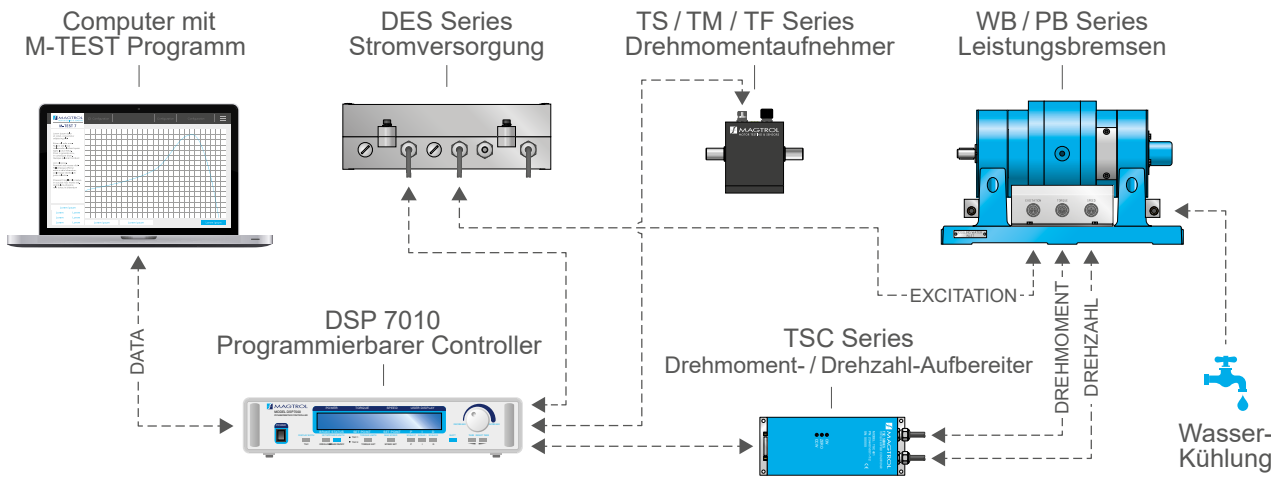

Bild 2: Konfiguration der Leistungsbremsen der WB Reihe mit ihrem Zubehör

SPEZIFIKATIONEN

HINWEIS: Für Dauerbetrieb (≥ 2 Stunden) bei konstantem Drehmoment oder konstanter Leistung, bitte 20% Drehmoment- und Leistungsreserve vorsehen

MODELL	NENN-DREHMO-MENT	REST-DREHMO-MENT (NICHT ERREGT)	NENN-EINGANGS-TRÄGHEIT	NENN-LEISTUNG	NENN-DREHZAHL	MAX. DREHZAHL STANDARD	MAX. DREHZAHL HOCHGESCHWINDIG-KEIT (HS version)	ERREGER-STROM
	N·m	mN·m	kg·m²	kW	min^{-1}	min^{-1}	min^{-1}	A
1 WB 32 [f]	0.4	≤ 20 [e]	2.71×10^{-5}	0.5	11 950	80 000	N/A	0.7 [a]
2 WB 32 [f]	0.8		5.03×10^{-5}	1.0				1.4 [a]
1 WB 43	1.5	15	1.21×10^{-4}	1.5	9 550	50 000	65 000	1.0 [b]
2 WB 43	3.0	30	2.17×10^{-4}	3.0				2.0 [b]

MODELL	NENN-DREHMO-MENT	REST-DREHMO-MENT (NICHT ERREGT)	NENN-EINGANGS-TRÄGHEIT	NENN-LEISTUNG	NENN-DREHZAHL	MAX. DREHZAHL STANDARD	MAX. DREHZAHL HOCHGESCHWINDIG-KEIT (HS version)	ERREGER-STROM
	N·m	N·m	kg·m²	kW	min^{-1}	min^{-1}	min^{-1}	A
1 WB 65	10	0.1	0.82×10^{-3}	6	5 730	30 000	50 000	2.5 [c]
2 WB 65	20	0.2	1.55×10^{-3}	12				5.0 [c]
1 WB 115	50	0.5	1.27×10^{-2}	15	2 865	18 000	22 000	2.5 [c]
2 WB 115	100	1.0	2.57×10^{-2}	30				5.0 [c]
1 WB 15	140	1.4	5.00×10^{-2}	35	2 390	7 500	10 000	4.0 [d]
2 WB 15	280	2.8	1.00×10^{-1}	70				7.5 [d]
3 WB 15	420	4.2	1.50×10^{-1}	105				10.0 [d]
4 WB 15	560	5.6	2.00×10^{-1}	140				12.0 [d]

a) Spannung bei 20 °C beträgt 15 V
b) Spannung bei 20 °C beträgt 24 V
c) Spannung bei 20 °C beträgt 30 V
d) Spannung bei 20 °C beträgt 45 V
e) Bei 80 000 min^{-1}
f) Dieses Produkt wird ab Sommer 2025 erhältlich sein.

©2025 MAGTROL | Unsere Produkte werden ständig weiterentwickelt; Magtrol behält sich das Recht vor, technische Daten zu ändern.

WB 32 DREHMOMENT-DREHZAHL-LEISTUNGSKURVEN

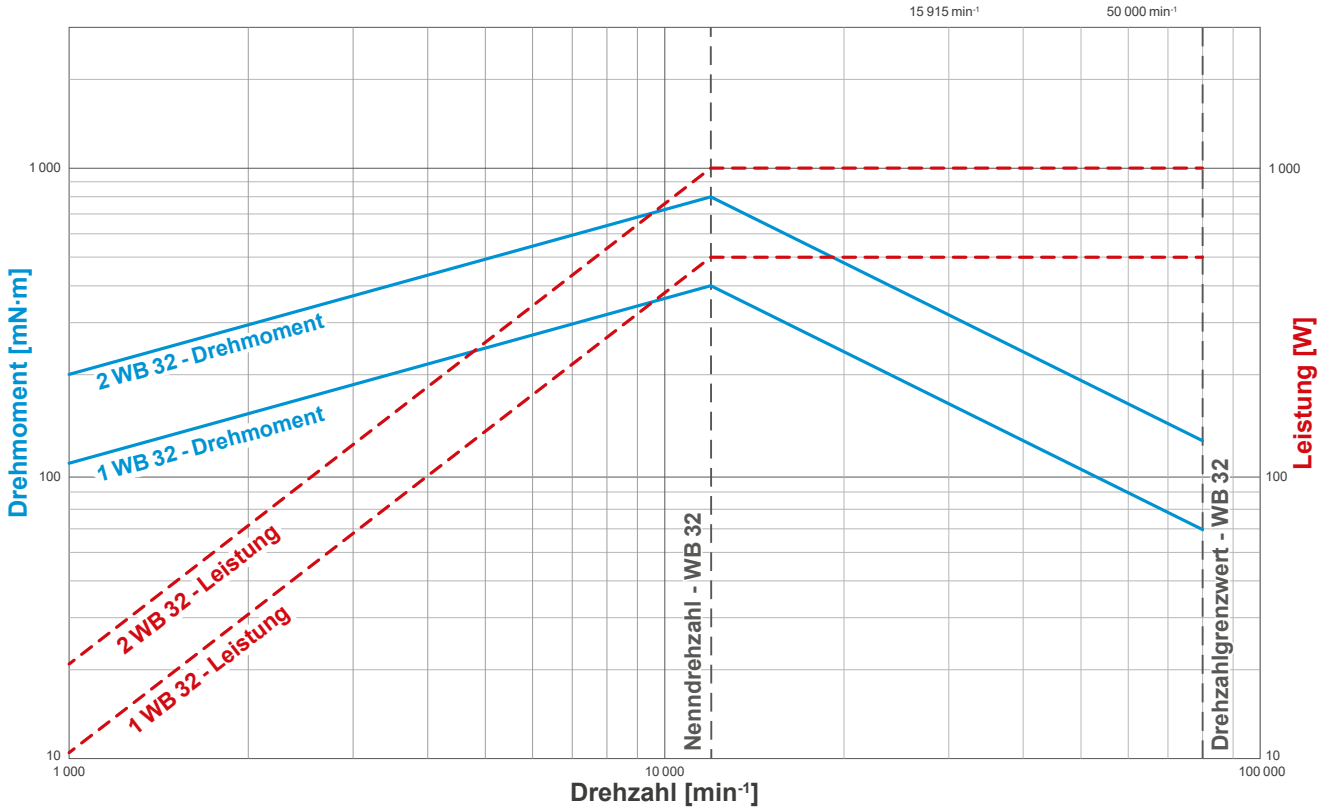

WB 43 DREHMOMENT-DREHZAHL-LEISTUNGSKURVEN

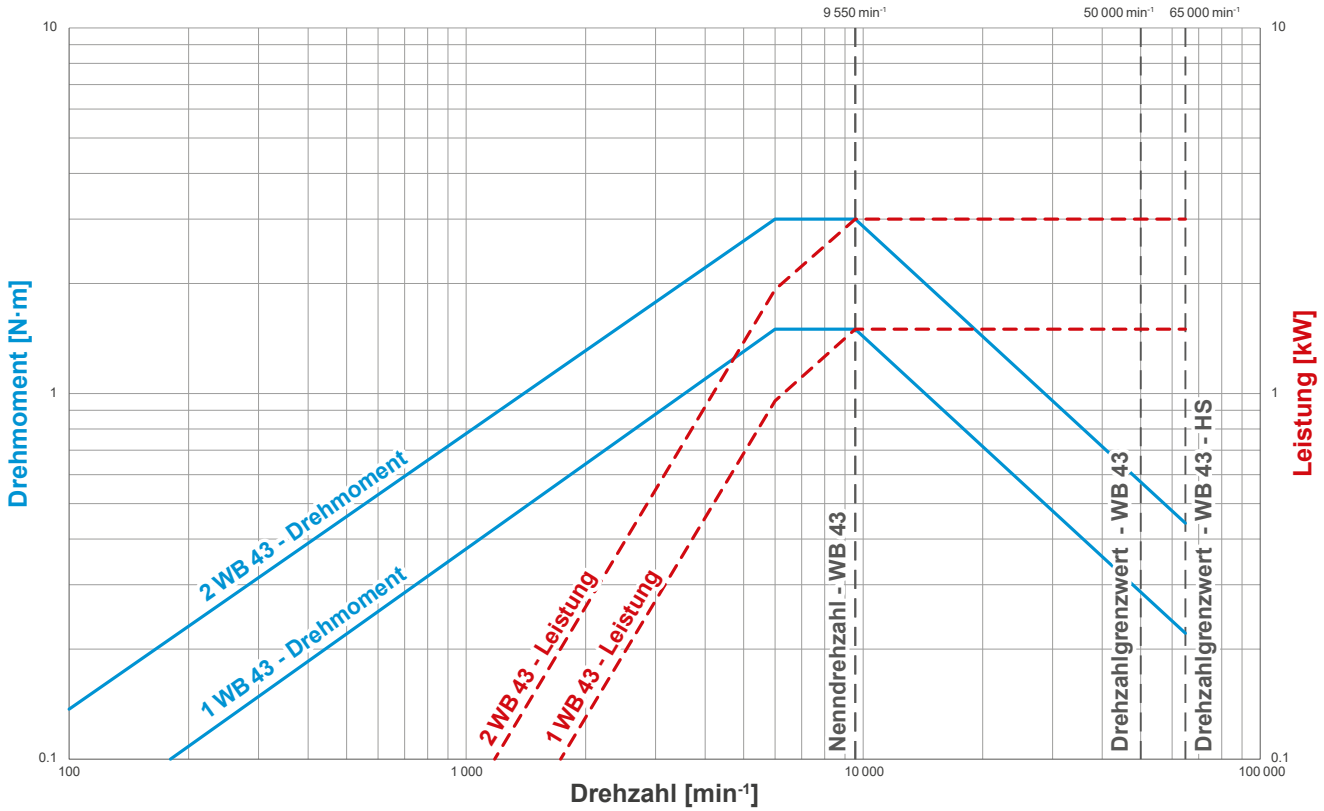

©2025 MAGTROL | Unsere Produkte werden ständig weiterentwickelt; Magtrol behält sich das Recht vor, technische Daten zu ändern.

WB 65 & WB 115 DREHMOMENT-DREHZAHL-LEISTUNGSKURVEN

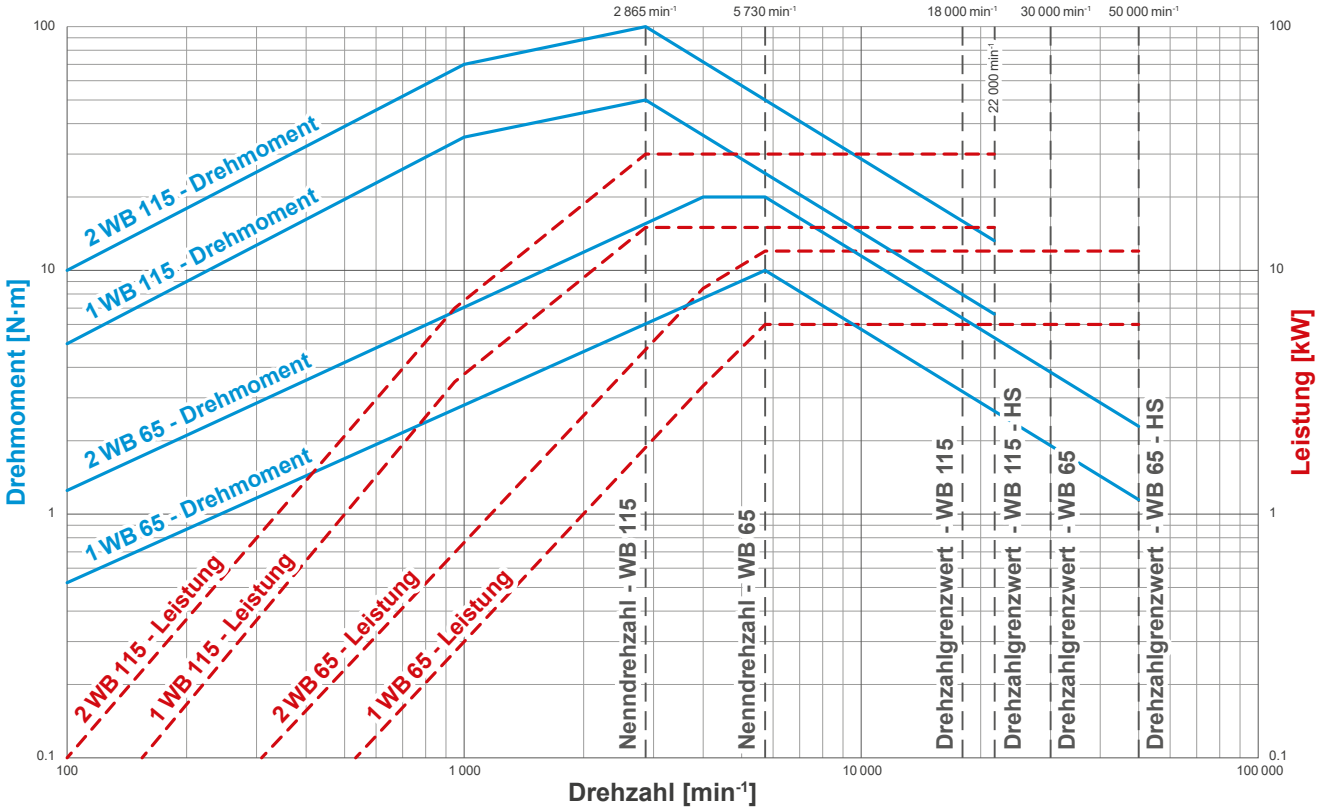

WB 15 DREHMOMENT-DREHZAHL-LEISTUNGSKURVEN

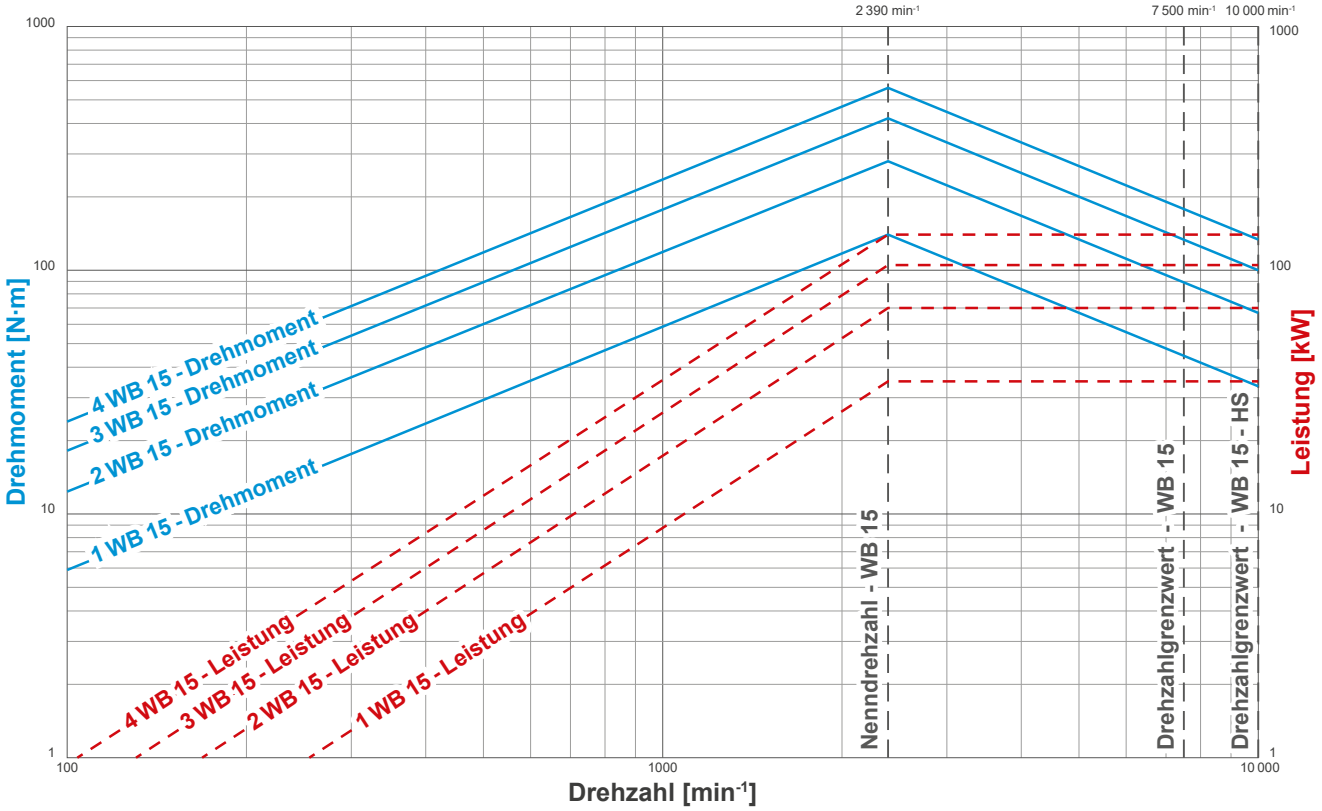

©2025 MAGTROL | Unsere Produkte werden ständig weiterentwickelt; Magtrol behält sich das Recht vor, technische Daten zu ändern.

ABMESSUNGEN

VERFÜGBAR IM SOMMER 2025

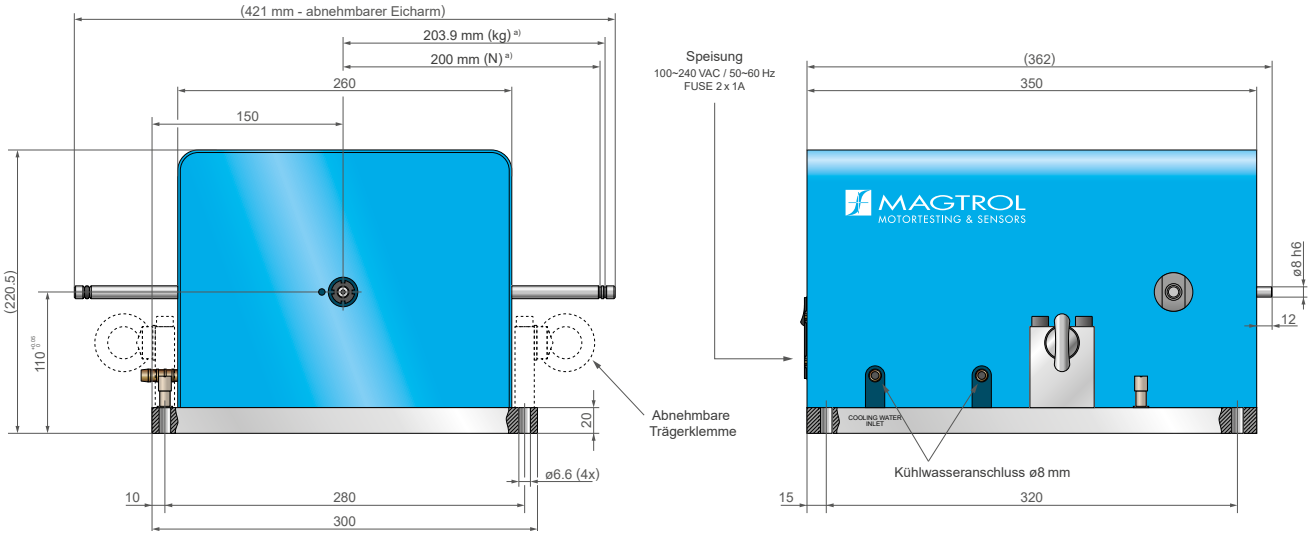

VORSICHT: Alle Leistungsbremsen der Serie WB müssen wassergekühlt sein.
HINWEIS: Alle Werte sind in metrischen Einheiten [mm] angegeben.

WB 32 MIT SCHUTZHAUBE

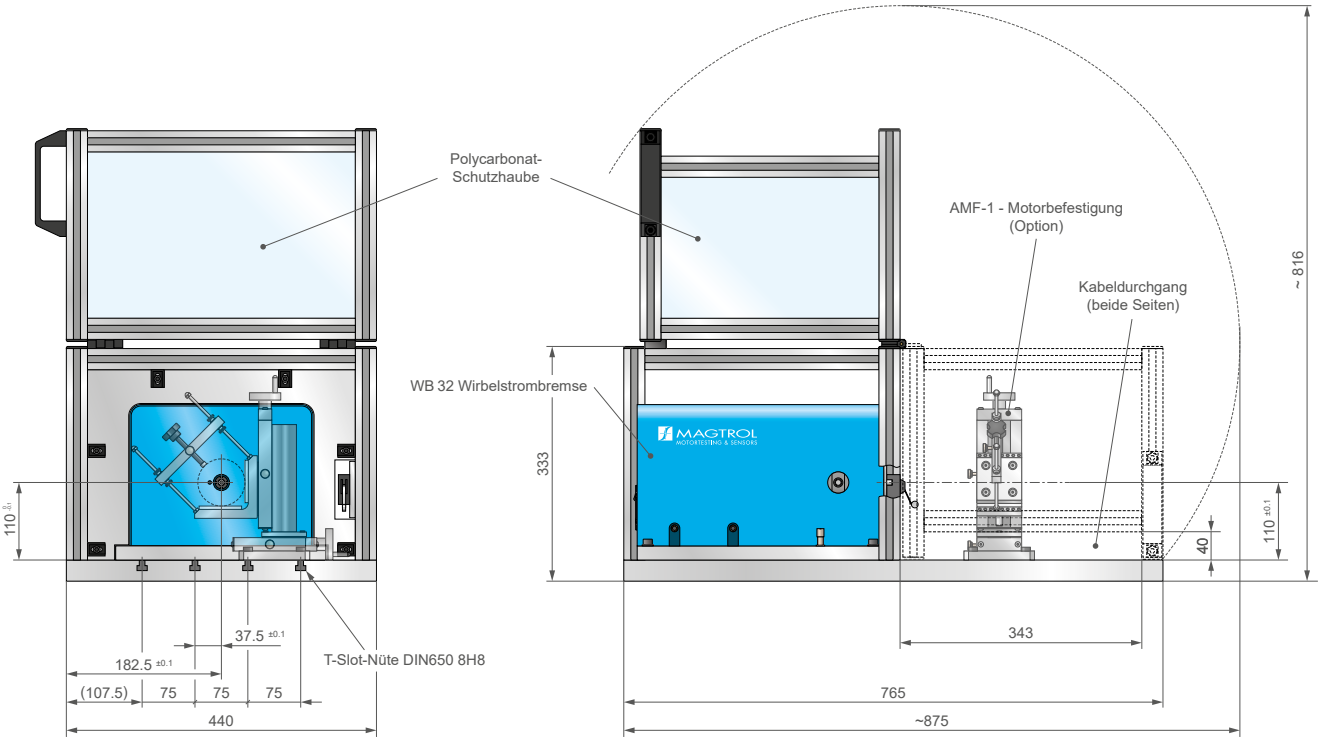

Die WB 32-Wirbelstrombremsen kann als Teil einer Messkette integriert werden.

Magtrol bietet eine Standardversion an, welche den Kraftmesser auf einer starren Grundplatte integriert. Die Standardplatte verfügt über vier T-Nuten, um die Befestigung weiterer Komponenten zu erleichtern, sowie über eine ergonomisch geformte Schutzabdeckung für die Sicherheit des Benutzers.

Optional kann das System auch mit einer einstellbaren Motorbefestigung AMF-1 geliefert werden. Diese ermöglicht die Montage und Ausrichtung von Geräten mit einem Durchmesser von bis zu 100 mm und einem Gewicht von bis zu 4.5 kg.

Andere Designs und Befestigungsysteme sind auf Anfrage erhältlich. Magtrol steht Ihnen gerne zu Diensten und verfügt über langjährige Erfahrung. Bitte kontaktieren Sie unsere Verkaufsabteilung für kundenspezifische Designs.

NOTE : 3D STEP-Datein des meisten unserer Produkte finden Sie unter: www.magtrol.com oder auf Anfrage

©2025 MAGTROL | Unsere Produkte werden ständig weiterentwickelt; Magtrol behält sich das Recht vor, technische Daten zu ändern.

WB 43 ABMESSUNGEN

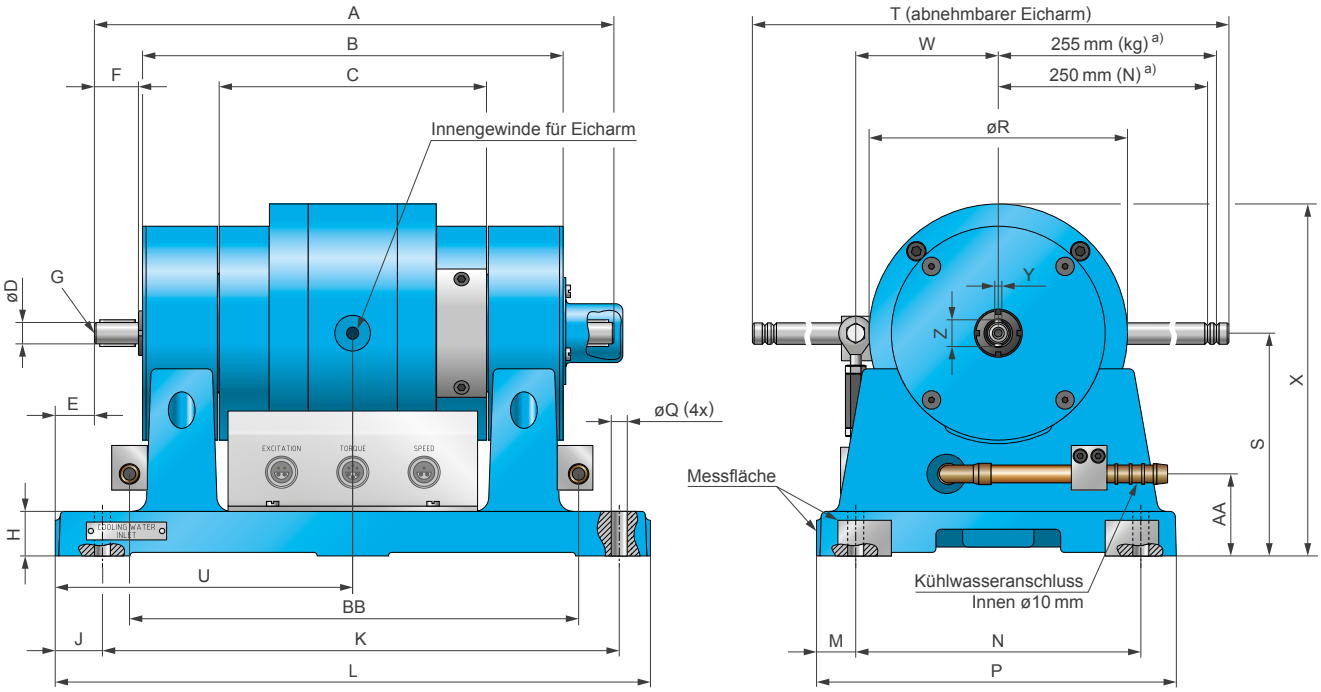

VORSICHT: Alle Leistungsbremsen der Serie WB müssen wassergekühlt sein.
HINWEIS: Die Variationen dieses Modells (HS, IS, ... siehe Seite 10) können unterschiedliche Abmessungen haben.
Für weitere Informationen besuchen Sie bitte unsere Website oder kontaktieren Sie unsere Verkaufsabteilung.
HINWEIS: Alle Werte sind in metrischen Einheiten [mm] angegeben.

MODELL	A	B	C	øD c)	E	F	G b)	H	J	K	L	M	N	P
1 WB 43	240	186	100	12 h6	22	25	M4	25	22	240	284	22	160	202
2 WB 43	290	236	150							290	334			

MODELL	øQ	øR	S	T	U	W	X	Y	Z	AA	BB	Gewicht
1 WB 43	9	145	125 ±0.05	524	153	80	198	4 h9	15	46	202	~ 24 kg
2 WB 43					167						252	~ 31 kg

a) 255 mm für eine Kalibrierung in N·m mit Gewicht in kg (äußere Nut); 250 mm für eine Kalibrierung in N·m mit Gewicht in N (innere Nut).

b) Zentrirung gemäß entsprechen DIN 332-D

c) Welle der Hochgeschwindigkeitsausführung (HS) hat einen Durchmesser ø12 h6, ohne Passfeder und von unterschiedlicher Länge. Für weitere Informationen wenden Sie sich bitte an unsere Verkaufsabteilung.

NOTE : 3D STEP-Datein des meisten unserer Produkte finden Sie unter: www.magtrol.com oder auf Anfrage

©2025 MAGTROL | Unsere Produkte werden ständig weiterentwickelt; Magtrol behält sich das Recht vor, technische Daten zu ändern.

WB 65 ABMESSUNGEN

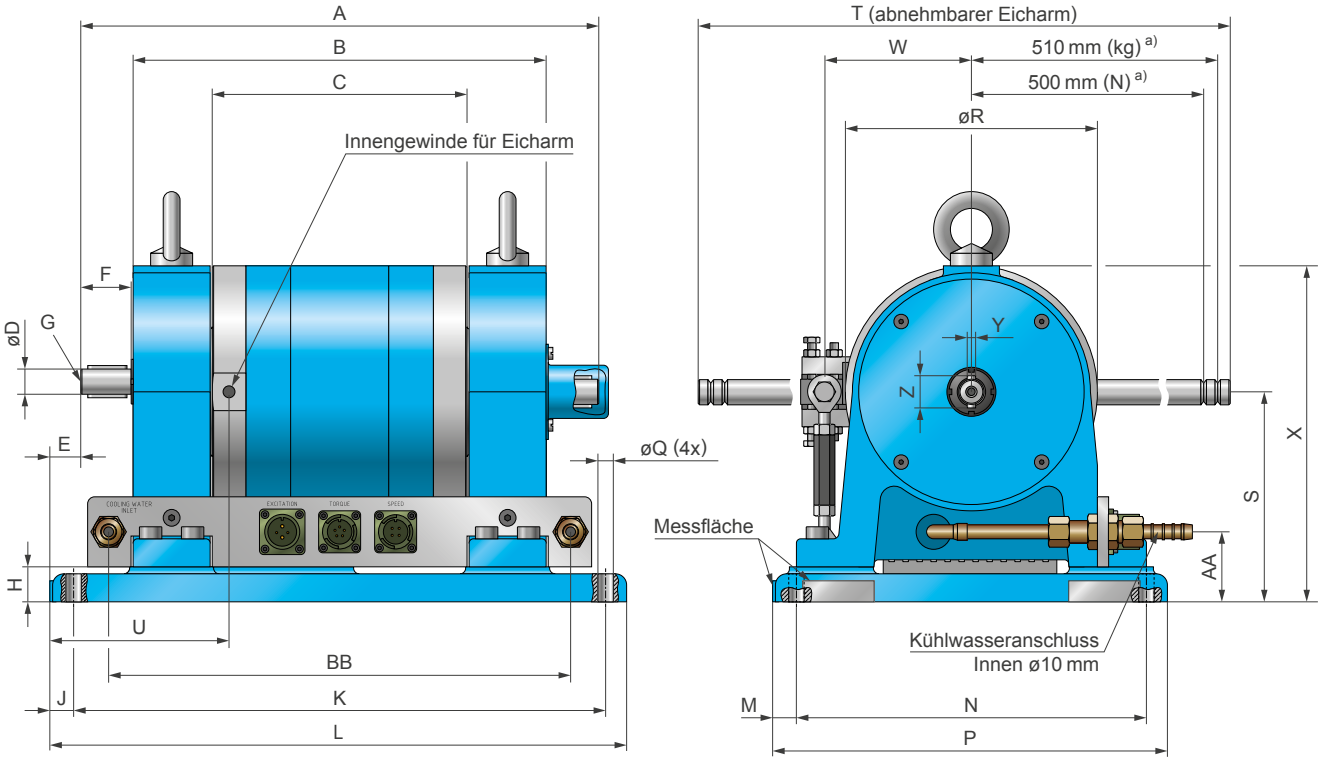

VORSICHT: Alle Leistungsbremsen der Serie WB müssen wassergekühlt sein.
HINWEIS: Die Variationen dieses Modells (HS, IS, ... siehe Seite 10) können unterschiedliche Abmessungen haben.
Für weitere Informationen besuchen Sie bitte unsere Website oder kontaktieren Sie unsere Verkaufsabteilung.
HINWEIS: Alle Werte sind in metrischen Einheiten [mm] angegeben.

MODELL	A	B	C	øD c)	E	F	G b)	H	J	K	L	M	N	P
1 WB 65	300	225	112	18 h6	22	36	M5	25	17	310	342	17	250	282
2 WB 65	370	295	182							380	412			

MODELL	øQ	øR	S	T	U	W	X	Y	Z	AA	BB	Gewicht
1 WB 65	11	180	150 ±0.1	1034	128	105	240	6 h9	23	50	260	~ 55 kg
2 WB 65											330	~ 70 kg

a) 510 mm für eine Kalibrierung in N·m mit Gewicht in kg (äußere Nut); 500 mm für eine Kalibrierung in N·m mit Gewicht in N (innere Nut).

b) Zentrirung gemäß entsprechen DIN 332-D

c) Welle der Hochgeschwindigkeitsausführung (HS) hat einen Durchmesser ø12 h6, ohne Passfeder und von unterschiedlicher Länge. Für weitere Informationen wenden Sie sich bitte an unsere Verkaufsabteilung.

NOTE : 3D STEP-Datein des meisten unserer Produkte finden Sie unter: www.magtrol.com oder auf Anfrage

©2025 MAGTROL | Unsere Produkte werden ständig weiterentwickelt; Magtrol behält sich das Recht vor, technische Daten zu ändern.

WB 115 ABMESSUNGEN

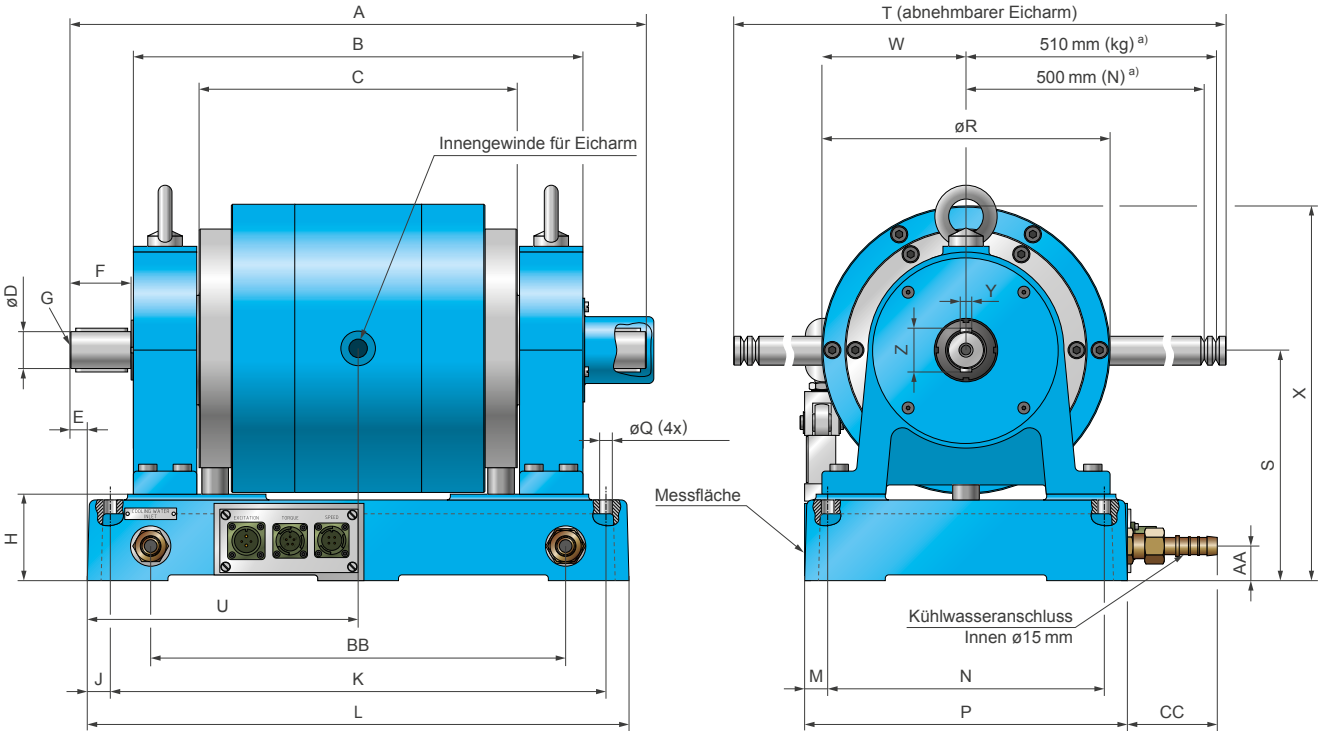

VORSICHT: Alle Leistungsbremsen der Serie WB müssen wassergekühlt sein.
HINWEIS: Die Variationen dieses Modells (HS, IS, ... siehe Seite 10) können unterschiedliche Abmessungen haben.
Für weitere Informationen besuchen Sie bitte unsere Website oder kontaktieren Sie unsere Verkaufsabteilung.
HINWEIS: Alle Werte sind in metrischen Einheiten [mm] angegeben.

MODELL	A	B	C	øD	E	F	G b)	H	J	K	L	M	N	P
1 WB 115	390	280	166	32 h6	-40	54	M8	75	20	430	470	40	200	280
2 WB 115	500	390	276		15									

MODELL	øQ	øR	S	T	U	W	X	Y	Z	AA	BB	CC	Gewicht
1 WB 115	11	250	$200^{\pm 0.1}$	1038	197	125	325	10 h9	38	30	360	80	~ 80 kg
2 WB 115					235								~ 130 kg

a) 510 mm für eine Kalibrierung in N·m mit Gewicht in kg (äußere Nut);
500 mm für eine Kalibrierung in N·m mit Gewicht in N (innere Nut).

b) Zentrirung gemäß entsprechen DIN 332-D

NOTE : 3D STEP-Datein des meisten unserer Produkte finden Sie unter: www.magtrol.com oder auf Anfrage

©2025 MAGTROL | Unsere Produkte werden ständig weiterentwickelt; Magtrol behält sich das Recht vor, technische Daten zu ändern.

WB 15 ABMESSUNGEN

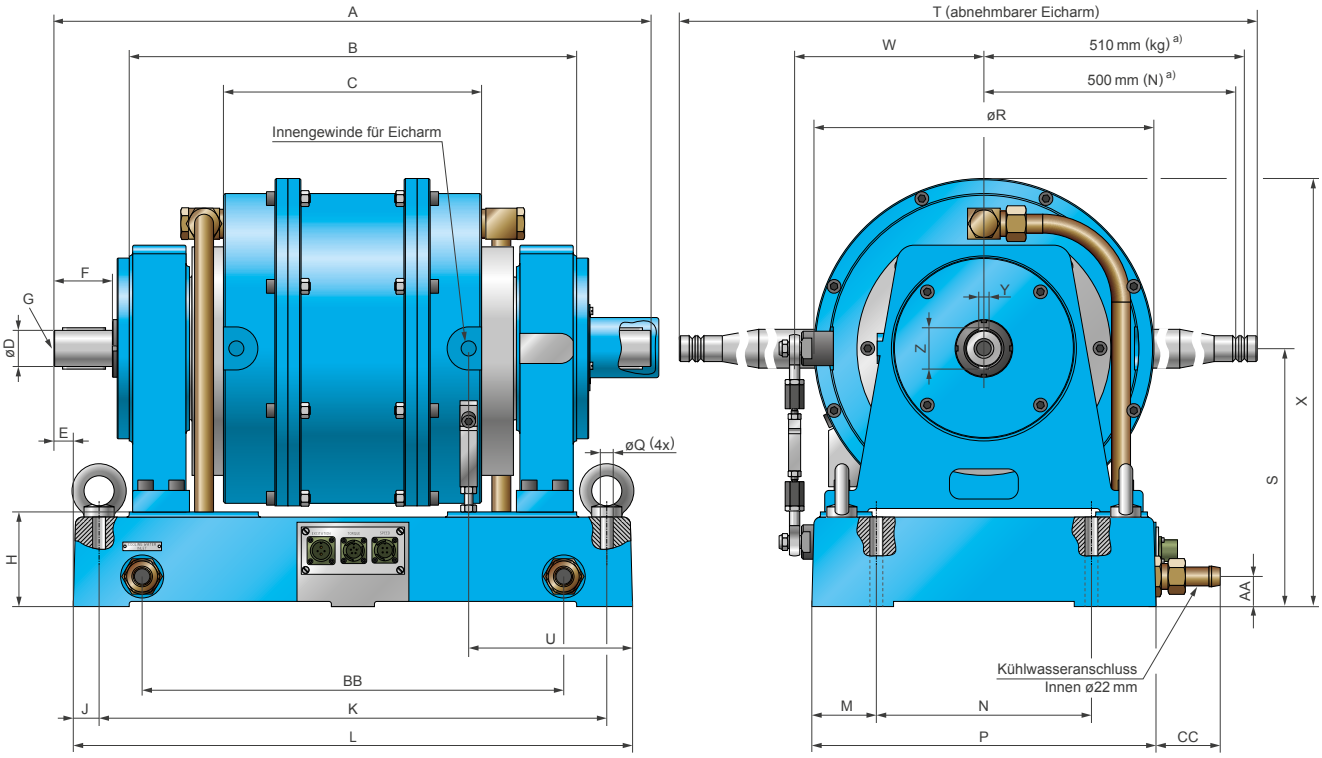

VORSICHT: Alle Leistungsbremsen der Serie WB müssen wassergekühlt sein.
HINWEIS: Die Variationen dieses Modells (HS, IS, ... siehe Seite 10) können unterschiedliche Abmessungen haben.
Für weitere Informationen besuchen Sie bitte unsere Website oder kontaktieren Sie unsere Verkaufsabteilung.
HINWEIS: Alle Werte sind in metrischen Einheiten [mm] angegeben.

MODELL	A	B	C	øD	E	F	G b)	H	J	K	L	M	N	P
1 WB 15	544	370	150	42 g6	-53	68	M8	110	30	590	650	75	250	400
2 WB 15	694	520	300		22									
3 WB 15	844	670	450		-78					940	1000			
4 WB 15	994	820	600		-3									

MODELL	øQ	øR	S	T	U	W	X	Y	Z	AA	BB	CC	Gewicht
1 WB 15	15	395	300 ±0.2	1030	265	220	498	12	48	35	490	75	~ 185 kg
2 WB 15					190								~ 290 kg
3 WB 15					290						840		~ 385 kg
4 WB 15					215								~ 520 kg

a) 510 mm für eine Kalibrierung in N·m mit Gewicht in kg (äußere Nut);
500 mm für eine Kalibrierung in N·m mit Gewicht in N (innere Nut).

b) Zentrirung gemäß entsprechen DIN 332-D

NOTE : 3D STEP-Datein des meisten unserer Produkte finden Sie unter: www.magtrol.com oder auf Anfrage

©2025 MAGTROL | Unsere Produkte werden ständig weiterentwickelt; Magtrol behält sich das Recht vor, technische Daten zu ändern.

VERWANDTE PRODUKTE

PB SERIES - MAGNETPULVERBREMSEN

Bild 3: 1 PB 115 | Magnetpulverbremse

Die Pulverdynamometer der PB Series enthalten, wie der Name schon sagt, ein magnetisches Pulver. Der durch die Spule fließende elektrische Strom erzeugt ein Magnetfeld, das die Eigenschaft des Pulvers verändert und so durch Reibung zwischen Rotor und Stator ein gleichmäßiges Bremsmoment erzeugt. Die Pulverbremsen (PB Series) erzeugen ihr Nenndrehmoment bei Drehzahl Null. Das zu prüfende Element kann im Stillstand belastet werden, um das Startdrehmoment zu bestimmen.

TANDEM SERIES - WB + PB DYNAMOMETER

Bild 4: 4 WB 15 + 4 PB 15 | TANDEM

Da sich die Eigenschaften der WB- und PB-Leistungsbremsen ergänzen, kann Magtrol diese in einer Tandemanordnung anbieten. Jede Leistungsbremse (WB und PB) kann autonom nach ihren eigenen Eigenschaften arbeiten. Für diese Anwendung wird eine elektromagnetische Kupplung benötigt, die sich bei der Höchstgeschwindigkeit der PB-Pulverbremsen automatisch abschaltet und bei Nullgeschwindigkeit automatisch einschaltet.

DUAL SERIES - DOPPEL-WB-WIRBELSTROMBREMSEN IN TANDEM-KONFIGURATION

Für Anwendungen, die eine höhere Leistung in einem bestimmten Drehzahlbereich erfordern, bietet Magtrol einige der Wirbelstrom-Leistungsbremsen in Reihe auf einem gemeinsamen Sockel montiert an. Dies sind zum Beispiel die Modelle 2 WB 65 + 2 WB 65 (Nenndrehmoment 40 N·m, max. Drehzahl 24 000 min^{-1}, max. Leistung 24 kW) oder 2 WB 115 + 2 WB 115 (Nenndrehmoment 200 N·m, max. Drehzahl 15 000 min^{-1}, max. Leistung 60 kW).

LEISTUNGSBREMSENOPTIONEN

HOCHGESCHWINDIGKEITS (HS)

Für die Prüfung von Hochgeschwindigkeitsmotoren bietet Magtrol Wirbelstrom-Leistungsbremsen der WB Riehe mit Drehzahlbereichen bis zu 65 000 min^{-1} an (je nach Ausführung, siehe Spezifikationstabelle).

Für Klein- oder Miniaturmotoren sind die Magtrol-Modelle WB 32, WB 23 / 27 oder Microdyne für Drehzahlen bis 100 000 min^{-1} erhältlich (siehe spezifisches Datenblatt).

INDUSTRIELLE AUSFÜHRUNG (IS)

Die Leistungsbremsen der WB Series sind auch in einer Industrieversion erhältlich, die zwar eine Grundplatte keine Drehmoment- und Drehzahlmessung bietet.

MECHANISCHE ROTORVERKLEMMUNG (MB)

Das Wirbelstromprinzip ist proportional zur Drehzahl und liefert kein Bremsmoment bei 0 min^{-1}. Eine mechanische Rotorblockiervorrichtung, die die Prüfung des blockierten Rotors ermöglicht, ist als Option für die WB-Leistungsbremse erhältlich.

AUSFÜHRUNG FÜR VERTIKALE MONTAGE (V)

Die Wirbelstrombremsen der WB Series können vertikal montiert werden. Die vertikale Version hat eine angepasste Lagerbefestigung und ihre maximale Geschwindigkeit ist begrenzt.

NOTE: Die Abmessungen der spezifischen Versionen können leicht von den Standardversionen abweichen. Bitte kontaktieren Sie unsere Verkaufstechniker für spezifische Zeichnungen.

BESTELLINFORMATIONEN

BESTELLNUMMER	_	WB	_ _ _	-	_ _
1, 2, 3, 4 : Modell nummer					
32, 43, 65, 115, 15 : Modell nummer					

HS: Hochgeschwindigkeits Version [b)]
IS : Industrielle Ausführung [b)]
MB : Mechanische Rotorblockiervorrichtung [b)]
V : Vertikale Montage [b)]

Beispiel: 2 WB 43 Wirbelstrombremse, Hochgeschwindigkeitsausführung würde wie folgt bestellt werden: **2WB43-HS**

1 WB 115 Wirbelstrombremse, Version für vertikale Montage würde wie folgt bestellt werden: **1WB115-V**

3 WB 65 Wirbelstrombremse, Industrieausführung würde wie folgt bestellt werden: **3WB65-IS**

a) Verfügbar im Sommer 2025
b) Nicht verfügbar für WB 32

©2025 MAGTROL | Unsere Produkte werden ständig weiterentwickelt; Magtrol behält sich das Recht vor, technische Daten zu ändern.

SYSTEM-OPTIONEN UND ZUBEHÖR

DSP 7010 - HOCHGESCHWINDIGKEITS-CONTROLLER FÜR LEISTUNGSBREMSEN

Bild 5: DSP 7010 | Leistungsbremsen-Controller

Magtrol's DSP 7010 Programmierbarer Hoch-geschwindigkeits-Controller für Leistungsbremsen setzt modernste digitale Signalverarbeitungstechnologie ein und bietet ausgezeichnete Einsatzmöglichkeiten in der Motorenprüfung. Geeignet für jede Magtrol Hysteresebremse, Wirbelstrombremse, Magnetpulverbremse sowie Magtrol Drehmomentmesswelle oder Hilfsgeräte, garantiert der DSP7010 eine komplette PC-Kontrolle durch USB- oder IEEE-488-Anschlüsse.

TSC SERIES - DREHMOMENT-/DREHZAHL-AUFBEREITER

Der TSC Series ist der Drehmoment-/Drehzahlaufbereiter, der zum Anschluss von Magtrol-Wirbelstrom- (WB Series) oder Pulver- (PB Series) Leistungsbremsen an den DSP 7010-Controller verwendet wird. Das vom DSP 7010 gespeiste und auf einem Präzisions-Instrumentenverstärker basierende Gerät verstärkt und filtert das Drehmomentsignal. Sie stellt auch die Stromversorgung und die Anschlüsse für den Drehzahlaufnehmer bereit, der sich in der Leistungsbremse befindet.

DES SERIES - STROMVERSORGUNG

Stromversorgungen DES Series sind speziell für die gesamte Palette der Wirbelstrom- und Pulverbremsen von Magtrol konzipiert, wobei das Ziel der Konstruktion die beste Ansprechzeit ist. Die Stromversorgungen der DES-Serie sind in einem Industriegehäuse aus Aluminiumguss verpackt. Dieses Gehäuse muss direkt auf dem Prüfstand installiert werden, idealerweise auf einer wärmeleitenden Oberfläche.

Bild 6: Kundenspezifisches Motorprüfsystem mit WB Series Bremse

MODEL 7500 SERIES - LEISTUNGSANALYSATOR

Der Power Analyzer aus Magtrol's MODEL 7500 Series ist ein einfach zu bedienendes Gerät, das sich optimal für zahlreiche Anwendungen der Leistungsmessung eignet. Von DC bis 80 kHz AC misst die MODEL 7500 Series Volt, Ampere, Watt, Volt-Ampere, Frequenz, Scheitelfaktor, V-Peak, A-Peak und Leistungsfaktor auf einer übersichtlichen Anzeige. Diese Geräte können entweder als eigenständige Einheiten oder in Verbindung mit jeder Hysterese-, Wirbelstrom- oder Magnetpulverbremse von Magtrol, jedem Leistungsbremsen-Controller sowie bei anspruchsvolleren Messsystemen mit der Motorenprüfsoftware M-TEST eingesetzt werden.

Bild 7: MODEL 7510 | Leistungsanalysator

M-TEST - MOTOR PRÜFSOFTWARE

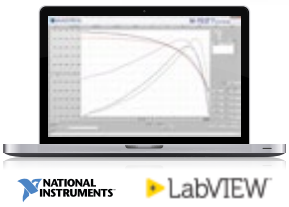

Magtrol's M-TEST ist eine, auf Windows® basierende, innovative Motorprüfsoftware zur Datenerfassung. In Verbindung mit einem programmierbaren Leistungsbremsen-Controller von Magtrol (z.B. DSP 7010) ist M-TEST mit jeder Leistungsbremse oder Drehmomentmesswelle von Magtrol einsetzbar, um die Leistungsmerkmale des zu prüfenden Motors zu erfassen. Bis zu 63 Parameter werden unter Verwendung der umfassenden Test- und Grafikfunktionen von M-TEST berechnet und angezeigt.

Als integraler Bestandteil jedes Magtrol-Motortestsystems werden mit M-TEST Rampen-, Kurven-, manuelle, Pass/Fail-, Auslauf-, Überlastungs- und Auslösetests durchgeführt, um die Leistungsfähigkeit des Prüfstands zu optimieren. Die flexible, in LabVIEW™ geschriebene M-TEST-Software ist in der Lage, eine Vielfalt von Motoren in diversen Konfigurationen zu testen. Die von diesem benutzerfreundlichen Programm erzeugten Daten können in tabellarischer oder grafischer Form gespeichert, angezeigt und gedruckt werden und lassen sich leicht in eine Tabellenkalkulation importieren.

Bei zusätzlichen Testanforderungen an den Motor oder um besondere Kundenwünsche zu erfüllen, kann Magtrol auch kundenspezifische Änderungen an der Software vornehmen.

CMTS - CUSTOM MOTOR TEST SYSTEMS

MAGTROL fertigt Prüfstandkomponenten bis hin zu schlüsselfertigen Lösungen für alle Ihre Motortestanforderungen. Typische Prüfstände umfassen: Leistungsbremsen, 4-Quadranten-Lastmotoren, Tische, Vorrichtungen, Steuerungsrack, Speisegeräte, Power Analyzer, Ohmmeter, Temperaturmesstechnik und spezielle M-TEST-Software. Andere Sensoren können auf Anfrage integriert werden.

©2025 MAGTROL | Unsere Produkte werden ständig weiterentwickelt ; Magtrol behält sich das Recht vor, technische Daten zu ändern.

MAGTROL INC
70 Gardenville Parkway
Buffalo NY 14224 | USA
phone +1 716 668 5555
fax +1 716 668 8705
e-mail magtrol@magtrol.com
MAGTROL SA
Route de Montena 77
1728 Rossens | Switzerland
phone +41 26 407 30 00
fax +41 26 407 30 01
e-mail magtrol@magtrol.ch
Filiale : Deutschland
Indien-Frankreich-China
Weltweite Verteilungsnetz