MD-01 SERIES
CAPTEURS DE FORCE

CARACTÉRISTIQUES

- Charge nominale: 2 kN, 5 kN and 10 kN
- Economique, haute précision et fiabilité à long terme
- Résistant aux dommages (pas de pièces mécaniquement sensibles)
- Résistant aux milieux chimiques (convient pour une utilisation dans les environnements humides et les usines chimiques)
- Boîtier soudé, en acier inoxydable
- Classe de protection: IP67
- Petite taille ; idéal pour les applications à faible encombrement
- Installation simple ; montage à une seule vis (M6)

Fig. 1: MD-01 | 10kN Transducer

DESCRIPTION

Les capteurs de force MD-01 de Magtrol sont conçus pour mesurer des charges de compression statiques et dynamiques. Grâce à la technologie des jauges de contrainte, la déformation de l'élément sensible fournit un signal électrique proportionnel à la charge ou à la force mesurée.

Avec son montage rapide à une seule vis, ce transducteur peut facilement être intégré dans une large gamme d'applications.

APPLICATIONS

Fabriqué entièrement en acier inoxydable, ce transducteur hermétiquement fermé peut être utilisé partout et sans restriction.

Lorsqu'il est connecté à un conditionneur de signal, le transducteur de haute précision MD-01 convient parfaitement aux applications où des mesures de poids doivent être effectuées comme les trémies/silos, les plateformes, etc.

DIMENSIONS

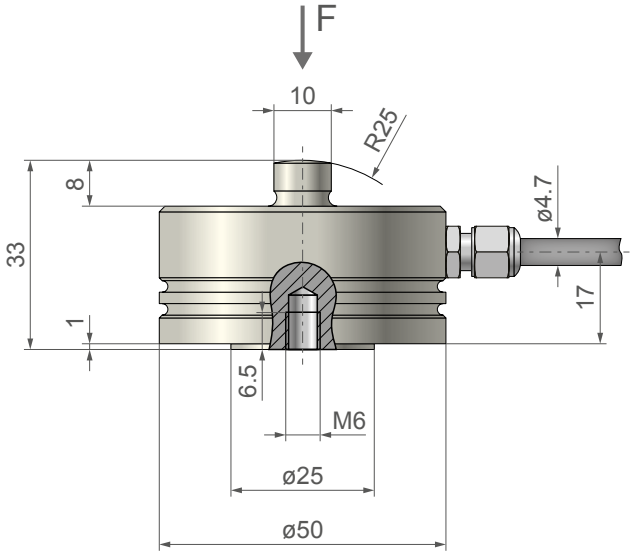

ATTENTION: Dans la version standard, le câble de connexion blindé n'est pas connecté au corps du transducteur.

CONFIGURATION DU SYSTÈME

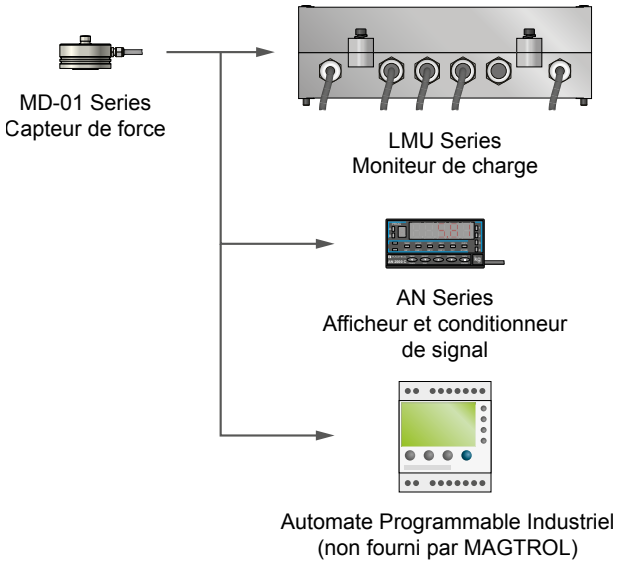

©2025 MAGTROL | Nos produits sont en constant développement; Magtrol se réserve le droit de modifier les spécifications sans préavis.

SPÉCIFICATIONS

CARACTÉRISTIQUES MÉCANIQUES	
Force nominale	2 kN, 5 kN or 10 kN
Classe de précision	0.2
Surcharge admissible	120 %
Limite de surcharge	150 %
Surcharge de rupture	> 300 %
Charge maximale dynamique (double amplitude)	70 %
Flexion à force nominal	≈ 0.1 mm ... 0.3 mm (en fonction du modèle)
Poids	≈ 0.3 kg

CARACTÉRISTIQUES ÉLECTRIQUES	
Sensibilité nominale	2 mV/V ±0.5 %
Impédance du pont : Entrée	350 Ω
Impédance du pont : Sortie	700 Ω
Impédence d'isolation	> 5 x 10^9 Ω
Tension d'alimentation nominale	0.5 ... 10 V
Erreur combinée (non-linéarité et d'hystérèsis)	< ±0.2 %
Cable de connexion [a)]	Câble PVC, longueur 1.5 m
Schéma de connection	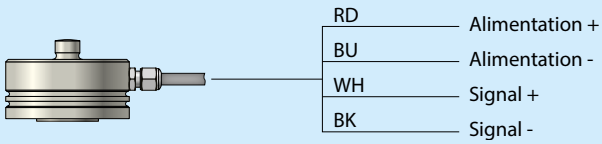

ENVIRONNEMENT	
Température de référence	+23 °C
Température d'utilisation (compensée)	-10 °C ... +60 °C
Température de stockage	-40 °C ... +80 °C
Influance de la température (zéro ou sensibilité)	< ±0.01 % / K
Classe de protection	IP 67

a) ATTENTION, Dans la version standard, le câble de connexion blindé n'est pas connecté au corps du capteur. Pour garantir une parfaite compatibilité CEM, un équipement supplémentaire de blindage et de mise à la terre est disponible sur demande.

INFORMATION DE COMMANDE

NUMÉRO DE COMMANDE	MD-01 -	_ _ _	- B

2, 5, 10 : Numéro de modèle [kN]

Example: Capteur de force MD-01, force nominale 2 kN sera commandé: **MD-01-2-B**

©2025 MAGTROL | Nos produits sont en constant développement; Magtrol se réserve le droit de modifier les spécifications sans préavis.

MAGTROL INC
70 Gardenville Parkway
Buffalo NY 14224 | USA
phone +1 716 668 5555
fax +1 716 668 8705
e-mail magtrol@magtrol.com

MAGTROL SA
Route de Montena 77
1728 Rossens | Switzerland
phone +41 26 407 30 00
fax +41 26 407 30 01
e-mail magtrol@magtrol.ch

Filiales: Allemagne France - Chine - Inde
Réseau de distribution mondial

ISO 9001 BUREAU VERITAS Certification